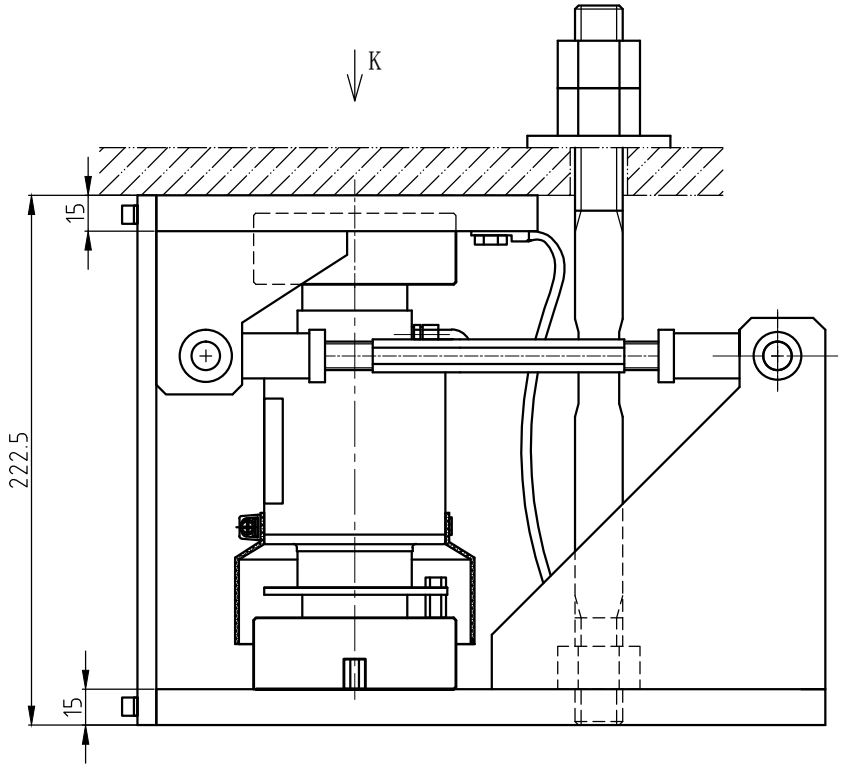

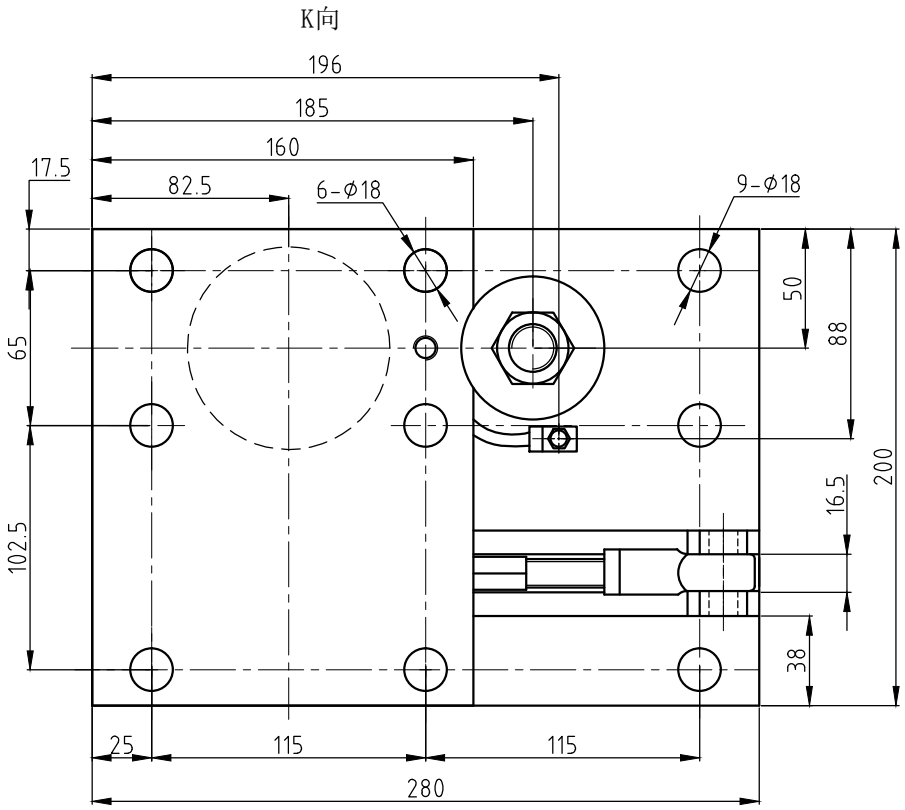

标记	处数	分区	更改文件号	签名	年月日			宁波柯力传感科技股份有限公司
设计			标准化			图样标记	重量	比例
校对			会签			A		
审核			审定					
工艺			批准			共 张	第 张	

ZSF-A(ASS)10t~50t模块
ZSFY-A(ASS)10t~50t模块
ZSFB-AD(ADSS)10t~50t模块